VC-G50
高 清 攝 像 機
(Camera)

安裝手冊-繁體中文

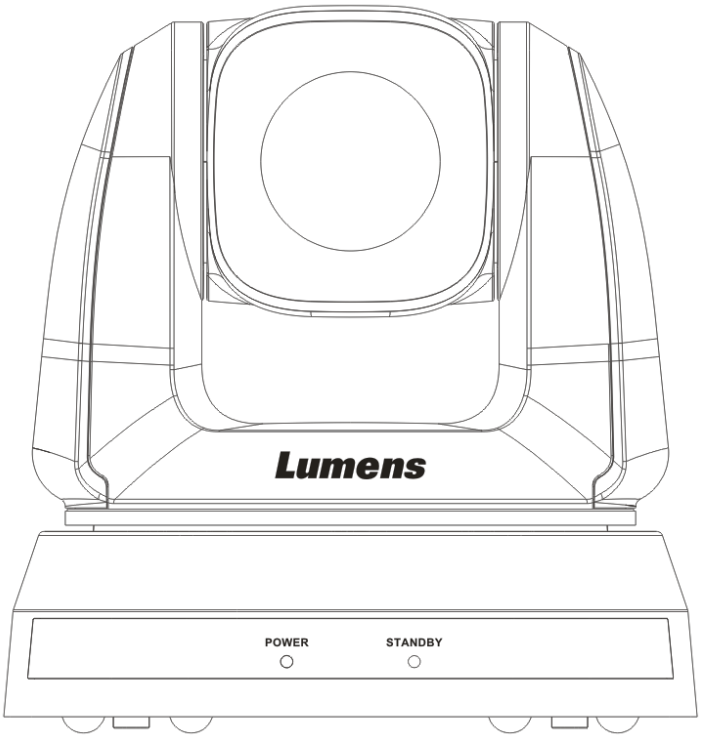

[重要]

更新版之快速使用手冊、各國語系的使用手冊、
軟體、驅動程式，請至 Lumens 網站下載
http://www.MyLumens.com

目　錄

版 權 資 訊 3

第 1 章 安全指示 4

安全措施 5

FCC 警告 5

EN55032 (CE 輻射) 警告 5

KCC 警告 5

第 2 章 配件清單 6

第 3 章 產品操作說明圖 7

3.1 產品說明 7

3.2 LED 燈號指示說明 7

第 4 章 安裝說明 8

4.1 安裝前準備 8

4.2 安裝說明 8

4.3 連結裝置 17

第 5 章 遙控器按鍵與螢幕選單介紹 20

5.1 遙控器按鍵功能說明 20

5.2 螢幕選單 21

第 6 章 常用功能說明 29

6.1 我要切換 VC-G50 29

6.2 我要儲存目前的鏡頭位置資料 29

6.3 我要清除儲存的位置資料 29

6.4 我要開啟背光補償功能 29

6.5 我要調整鏡頭的拍攝角度 29

6.6 我要隱藏預設位切換畫面 (預設凍結畫面) 29

6.7 我要放大/縮小影像 30
6.8 我要調整焦距 30
6.9 我要調整對焦速度 30
6.10 我要設定影像模式 31
6.11 我要凍結影像 31
6.12 我要旋轉影像 31
6.13 我要改變攝像機的轉向 31
6.14 我要顯示目前狀態 32
6.15 我要恢復初始設定 32

第 7 章 DIP 切換設定 33

7.1 DIP SWITCH 33
7.2 RS-422 連接 35

第 8 章 常見問題排除 37

版 權 資 訊

版權所有© Lumens Digital Optics Inc.保留所有權利。

Lumens 為 Lumens Digital Optics Inc.正進行註冊的商標。

若未獲得 Lumens Digital Optics Inc.之書面同意，不得以任何方式複製、重製、或傳送本檔，除非因為購買本產品可複製本檔當備份。

為了持續改良產品，謹此保留變更產品規格，恕不另行通知。本檔內之資訊可能變更，恕不另行通知。

為完整解釋或描述本產品如何使用，其他產品或公司的名稱可能會出現在本手冊中，因此沒有侵權之意。

免責聲明：對於本檔可能之技術或編輯錯誤或遺漏；提供本檔、使用或操作本產品而產生意外或關連性的損壞，Lumens Digital Optics Inc. 恕不負責。

第 1 章 安全指示

設定及使用高清攝像機時，務必遵循下列安全指示：

1. 僅使用廠商推薦的附屬裝置。
2. 請使用高清攝像機所標示的電源類型，如不確定適用電源類型時，請洽您的經銷商或當地電力公司。
3. 操作插頭時，請務必遵循下列安全措施，以免產生火花或火災：
   - 插入插座前，請清除插頭上的灰塵。
   - 請將插頭插牢。
4. 切勿多個插頭共用牆上的插座、延長線、或多孔插座頭，以免造成火災或電擊。
5. 請勿將高清攝像機的電線置於容易踐踏之處，以免磨損或損壞電線或插頭。
6. 請勿堵塞高清攝像機外殼的溝槽或開孔，因其有通風及避免高清攝像機過熱的功能。切勿將高清攝像機置於沙發、地毯、或其他柔軟的表面上。
7. 切勿將異物塞入機殼溝槽內，請勿以液體濺濕高清攝像機。
8. 除非使用手冊內特別指示，切勿自行操作本產品，開啟或移除外蓋可能產生危險電壓或其他危險，維修服務請洽合格服務人員。
9. 雷雨期間或長時間不用高清攝像機時，請將電源插頭拔下；請勿將高清攝像機或遙控器置於震動或發熱的物體上，例如汽車等等。
10. 如有下列情形，請將高清攝像機的電源插頭拔下，並洽合格服務人員進行維修服務：
    - 電源線或插頭磨損或損壞時。
    - 高清攝像機遭液體、雨、或水濺濕時。

<注意> 遙控器使用錯誤型號的電池可能產生故障，請依照相關指示丟棄舊電池。

■ 安全措施

警告：為避免火災或電擊危險，切勿將本裝置暴露於雨中或濕氣中。

長時間未使用高清攝像機時，請將電源拔掉。

	注意 電擊危險 請勿自行開啟		
注意：防止電擊，請勿擅自開蓋，機內無供客戶維修的零件，僅專業人員可進行維修。			
	此標誌表示裝置內含危險電壓，可能造成電擊危險。		此標誌表示使用手冊內含本裝置之重要操作及維修指示。

■ FCC 警告

本高清攝像機符合 FCC 規定第 15 條 J 款 A 級電腦裝置的限制，該等限制乃是針對操作於商用環境中的有害干擾所提供的合理保護措施。

This digital apparatus does not exceed the Class A limits for radio noise emissions from digital apparatus as set out in the interference-causing equipment standard entitled "Digital Apparatus," ICES-003 of Industry Canada.

■ EN55032 (CE 輻射) 警告

Operation of this equipment in a residential environment could cause radio interference.

■ KCC 警告

A 급 기기 (업무용 방송통신기자재)	이 기기는 업무용(A 급) 전자파적합기기로서 판매자 또는 사용자는 이 점을 주의하시기 바라며, 가정 외의 지역에서 사용하는 것을 목적으로 합니다.

第 2 章 配件清單

VC-G50	安裝說明	遙控器
電源線	**電源轉接器**	**RS-422 連接頭**
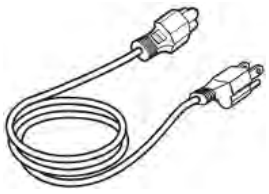 外觀可能因國別不同	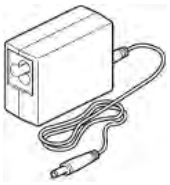	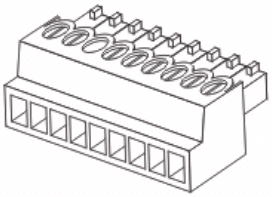
安裝鈑金 A	**安裝鈑金 B**	**M3 螺絲**
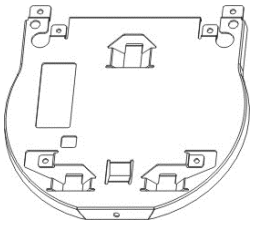	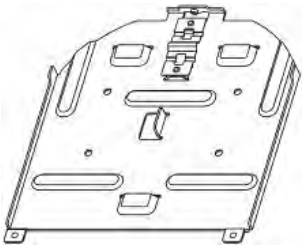	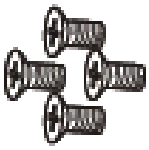

第 3 章 產品操作說明圖

3.1 產品說明

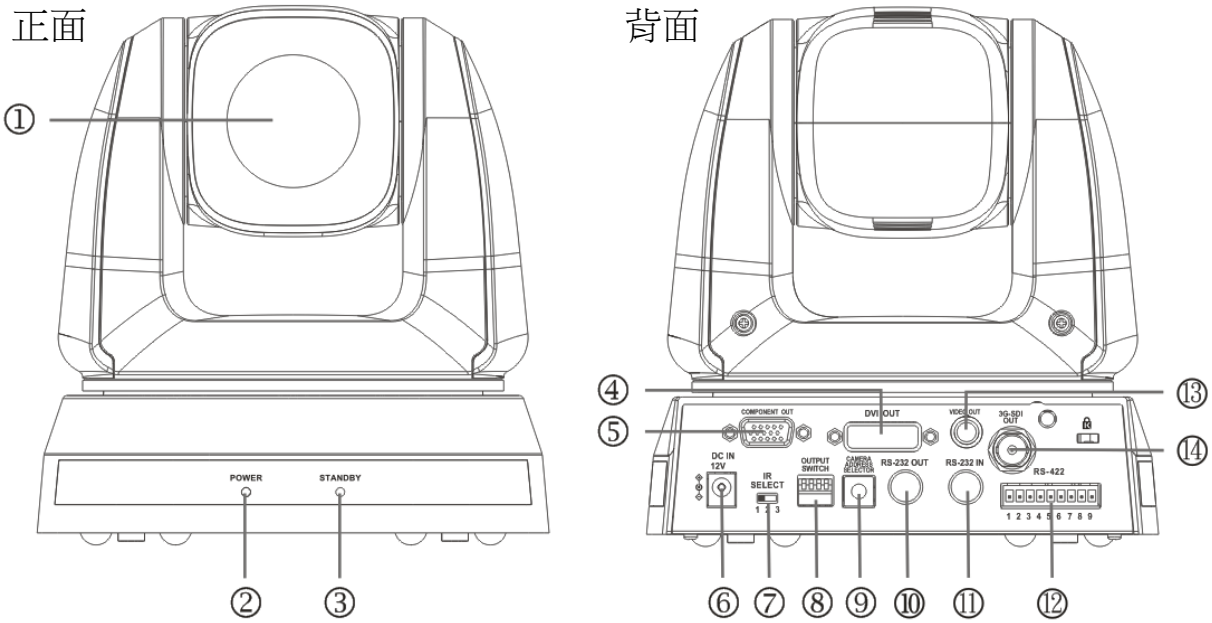

1. 攝像鏡頭	2. Power LED 燈
3. Standby LED 燈	4. DVI 輸出
5. Component 輸出	6. 電源輸入
7. IR SELECT	8. OUTPUT Switch
9. Camera Address Selectors	10.RS-232 輸出
11.RS-232 輸入	12.RS-422 連接
13.VIDEO 輸出	14.3G-SDI 輸出

3.2 LED 燈號指示說明

3.2.1 Power：

3.2.1.1 無燈號：關機

3.2.1.2 綠燈：使用中

3.2.1.3 閃爍綠色：接收到遙控器訊號，每秒閃爍一次

3.2.2 Standby：

3.2.2.1 橘燈：待機中

3.2.2.2 無燈號：開機

第 4 章 安裝說明

4.1 安裝前準備

VC-G50 高清攝像機的安裝和連接需要專門的技巧，若用戶自行安裝時請依照安裝步驟循序安裝，且確認設備之安裝穩定牢固，並注意自身安全，避免意外。

4.1.1 確認安裝環境的安全性，請勿將機體安裝於不可靠之天花板或易於掉落之處，以免發生意外。

4.1.2 請先檢查箱內之配件是否齊全，若有缺件，請與供應商連絡並告知短缺之配件，且請保持箱體配件之完整。

4.1.3 安裝前須事先規劃 VC-G50 安裝的位置，請依照下列項目規劃安裝的位置

4.1.1.1 確認取像物件的擺設位置。

4.1.1.2 確認 VC-G50 與其他燈源是否保持適當距離。

4.2 安裝說明

4.2.1 我想要將 VC-G50 安裝於桌面

4.2.1.1 安裝注意事項

- ◆ 請將機台安裝於平坦的桌面
- ◆ 搬運時, 勿用手抓取攝像機頭
- ◆ 請勿用手轉動攝像機頭, 不當的轉動可能會導致攝像機故障

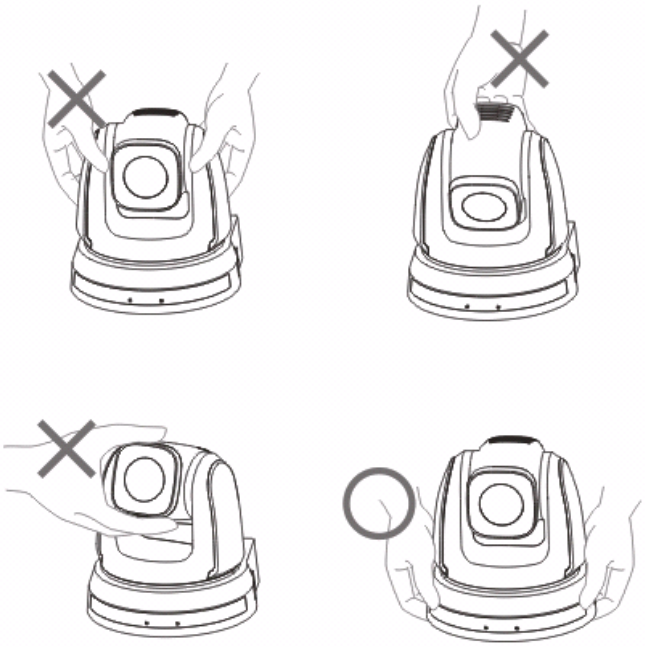

4.2.1.2 安裝步驟

1. 安裝前先調整 DIP Switch

<說明>DIP Switch 相關說明請參考 第七章 **DIP** 切換設定。

2. 可直接將攝像機放置於平坦的桌面，以確保機器俯仰/平移時的操作

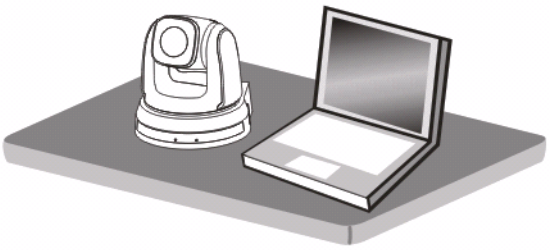

4.2.2 我想要將 VC-G50 安裝於天花板

4.2.2.1 準備安裝所需零件與設備

1. VC-G50 箱內配件(安裝鈑金 A, B、M3 螺絲銀色*8 顆、黑色* 2 顆)
2. 鎖固於天花板吊架螺絲 *4 顆
3. 鑽孔機、螺絲起子、梯子

4.2.2.2 攝像機尺寸

長 x 寬 x 高 ： 174x186x182.7mm

重量 ： 2.0Kg

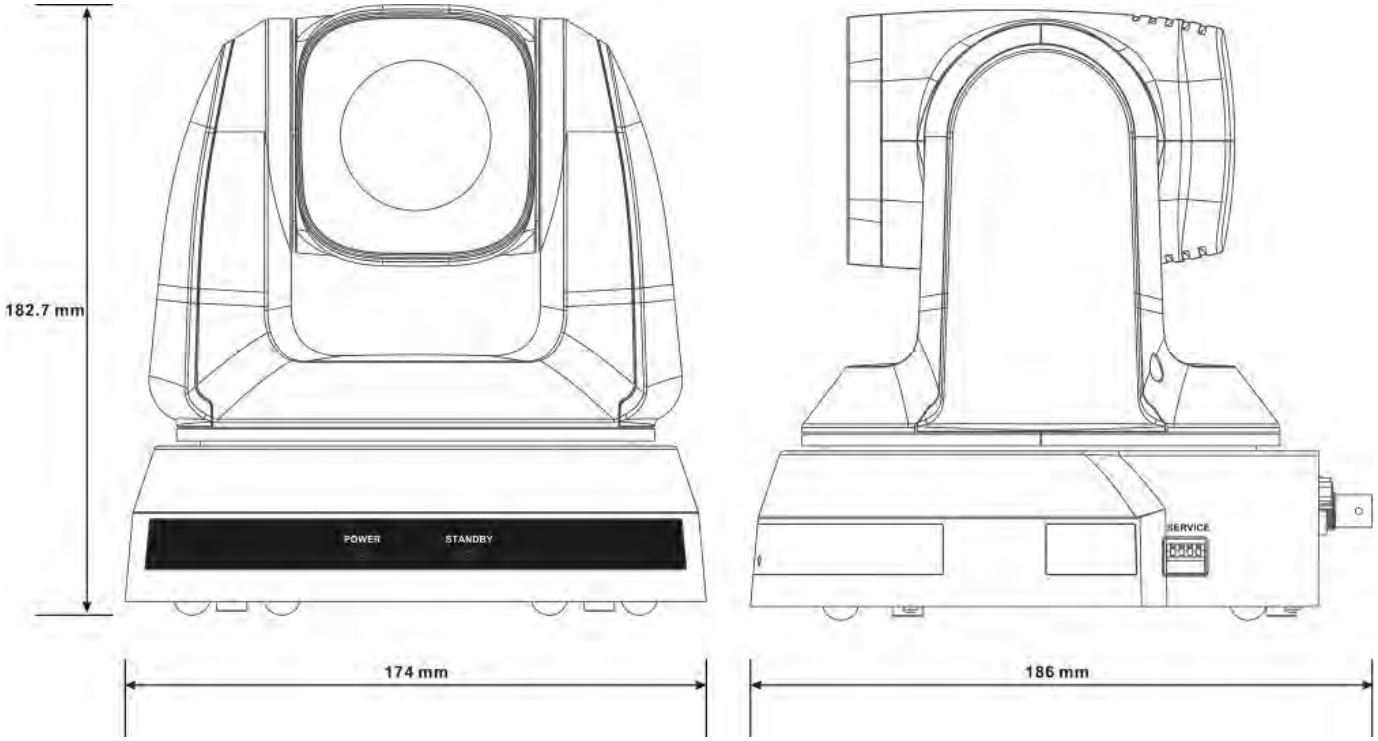

4.2.2.3 攝像機旋轉最大尺寸

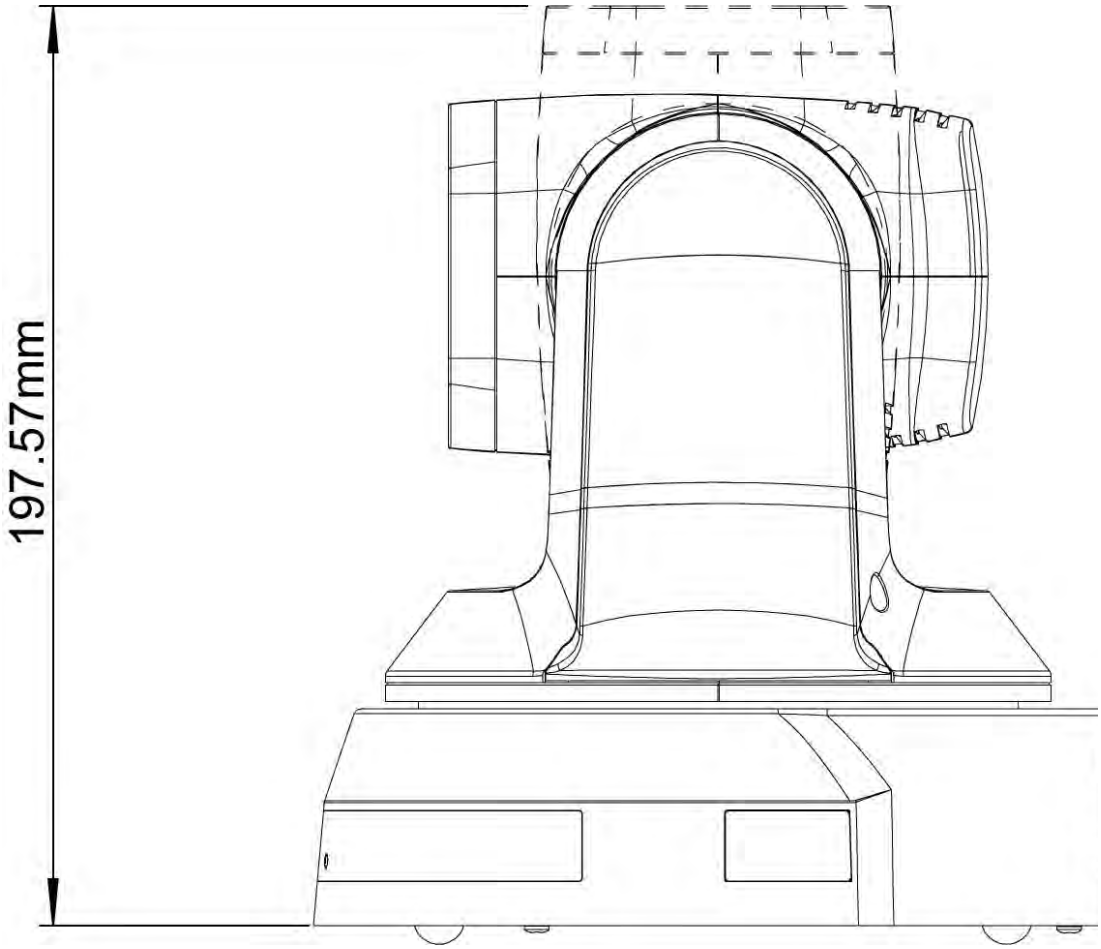

4.2.2.4 尺寸圖

1. 安裝鈑金 B-天花板側

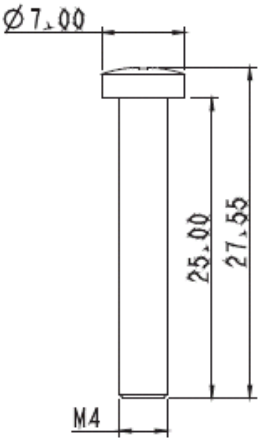

安裝鈑金 B 鎖固螺絲

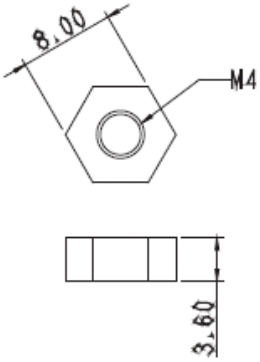

安裝鈑金 B 鎖固螺帽

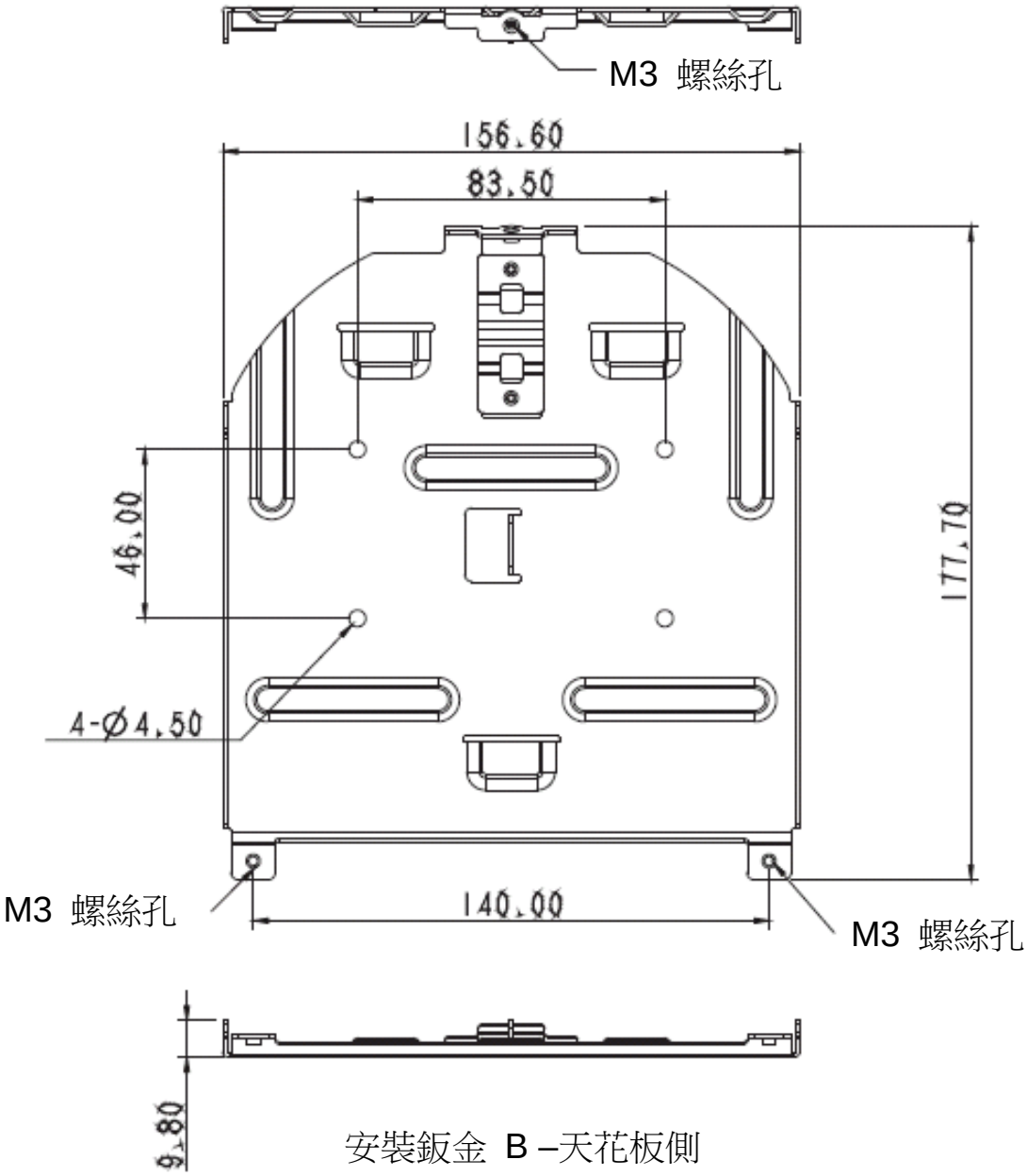

安裝鈑金 B –天花板側

2. 安裝鈑金 A – 主機側

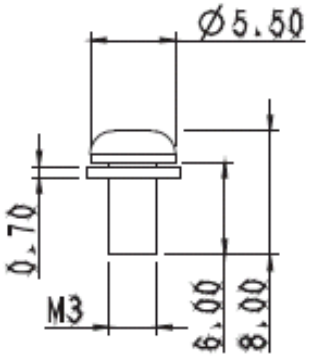

安裝鈑金 A 鎖固螺絲

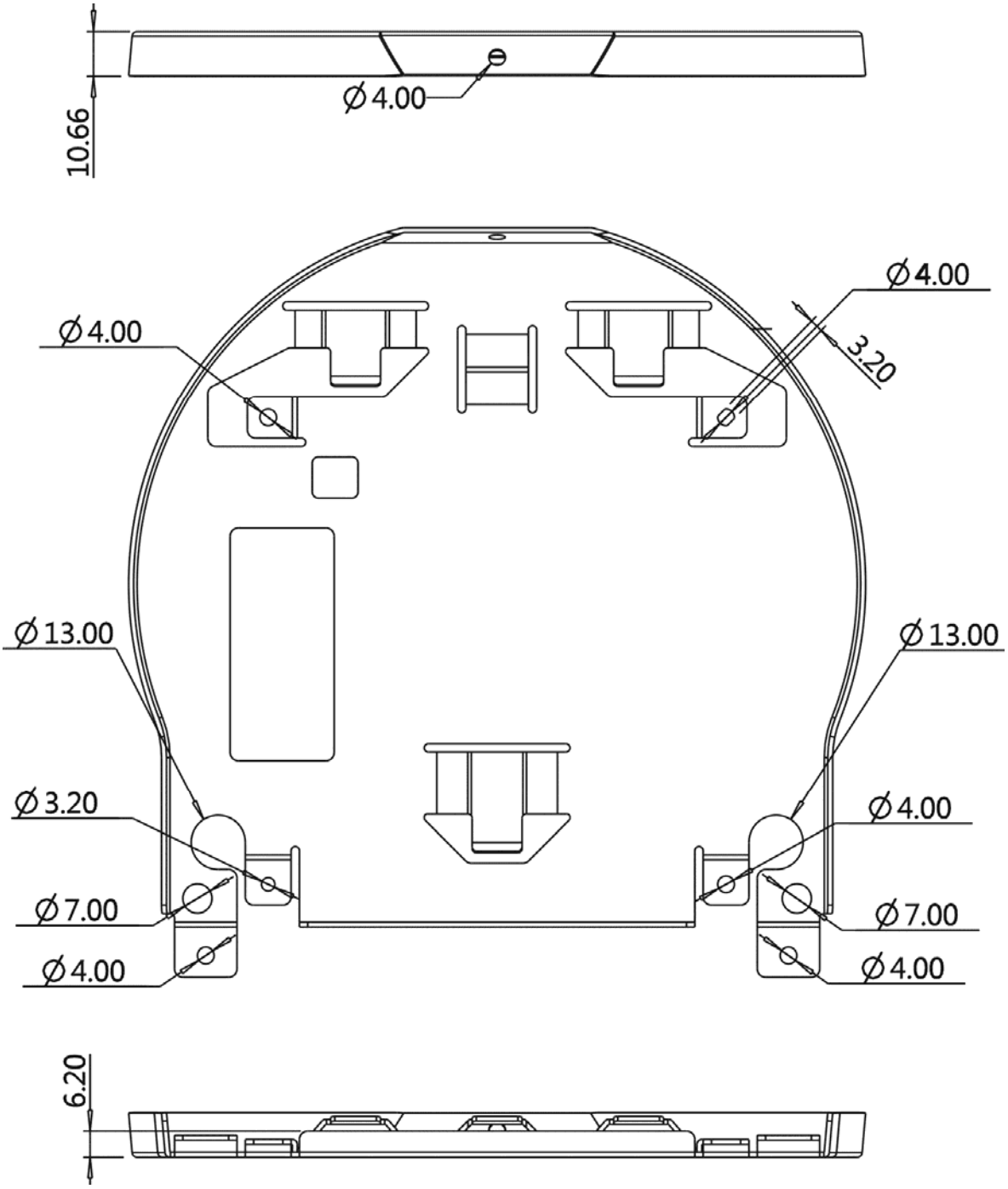

安裝鈑金 A –主機側

3. 主機底部

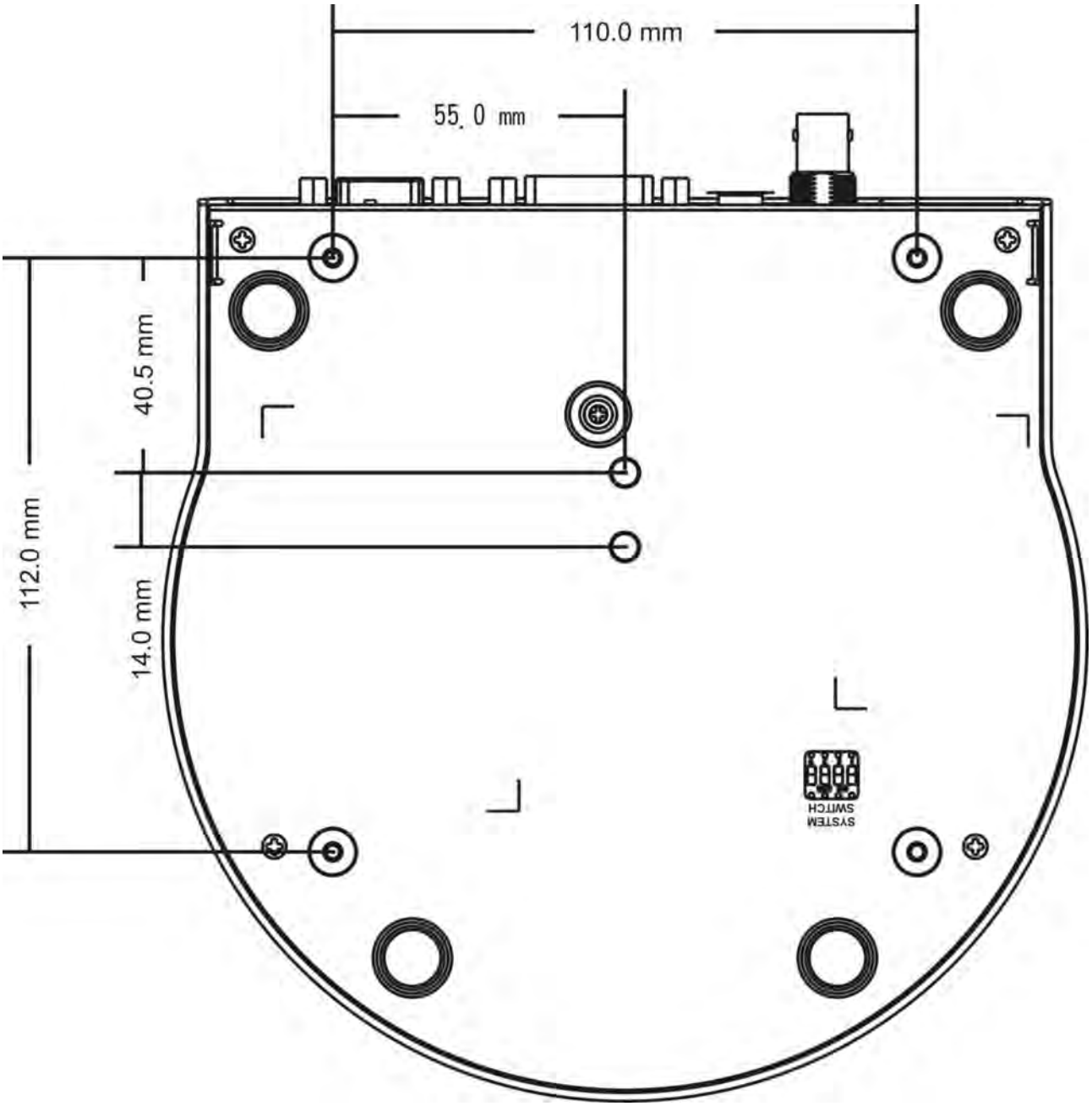

4.2.2.5 安裝注意事項

1. 安裝前，請確認機台與取像物件間的方位
2. 建議機台安裝距離與被攝物品距離為 1 公尺以上，最佳距離請依鏡頭使用倍率調整

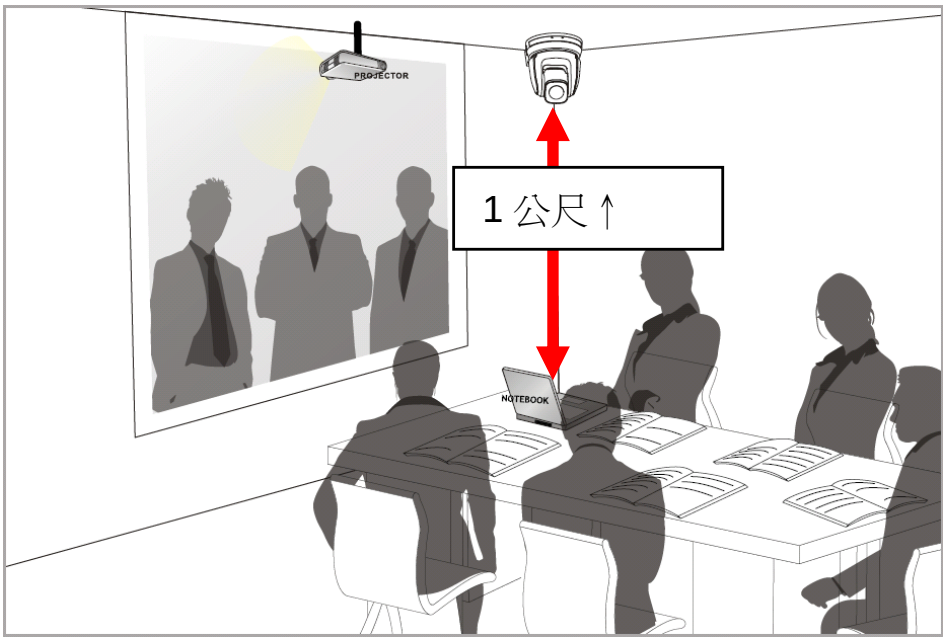

3. 本機台(含安裝鈑金)重量約為 2.5kg，若需要安裝於天花板上，請使用符合 UL 安全認可之吊架，以避免機台掉落。
4. 請定期檢查攝像機安裝是否穩固

4.2.2.6 安裝步驟

1. 請先調撥解析度 DIP Switch

<說明>DIP Switch 相關說明請參考 第七章 **DIP** 切換設定。

2. 將安裝鈑金 A 以 4 顆 M3 銀色螺絲鎖固於機器底座

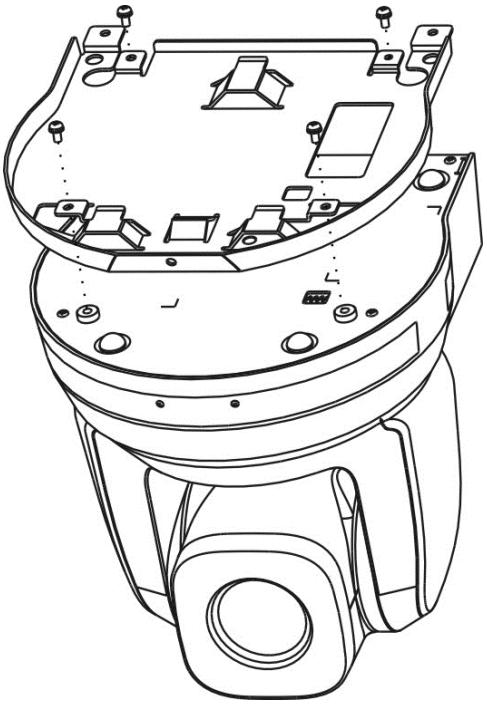

3. 將安裝鈑金 B 鎖固於天花板之吊架

※注意：

(1) 請使用符合 UL 安全認可之吊架

(2) 請預留攝像機連接線材的孔位

4. 將安裝鈑金 A 與安裝鈑金 B 結合

(1) 將安裝鈑金 A 上推至天花板向右卡入安裝鈑金 B

(2) 再鎖上 2 顆 M3 銀色螺絲、1 顆 M3 黑色螺絲固定

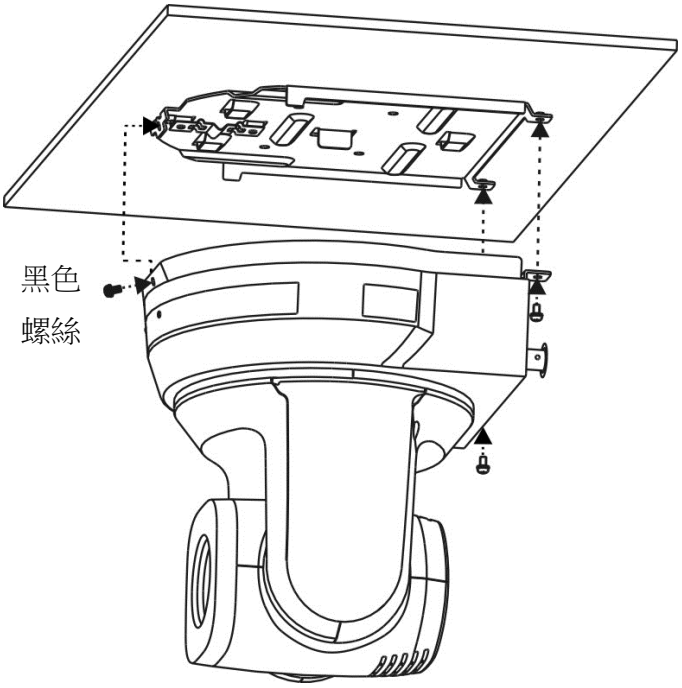

4.2.2.7 如何移除

1. 將連接線從攝像機移除
2. 將天花板連同攝像機取下後，先移除鎖固安裝鈑金 A 與安裝鈑金 B 的 3 顆螺絲，向左推後取下機台

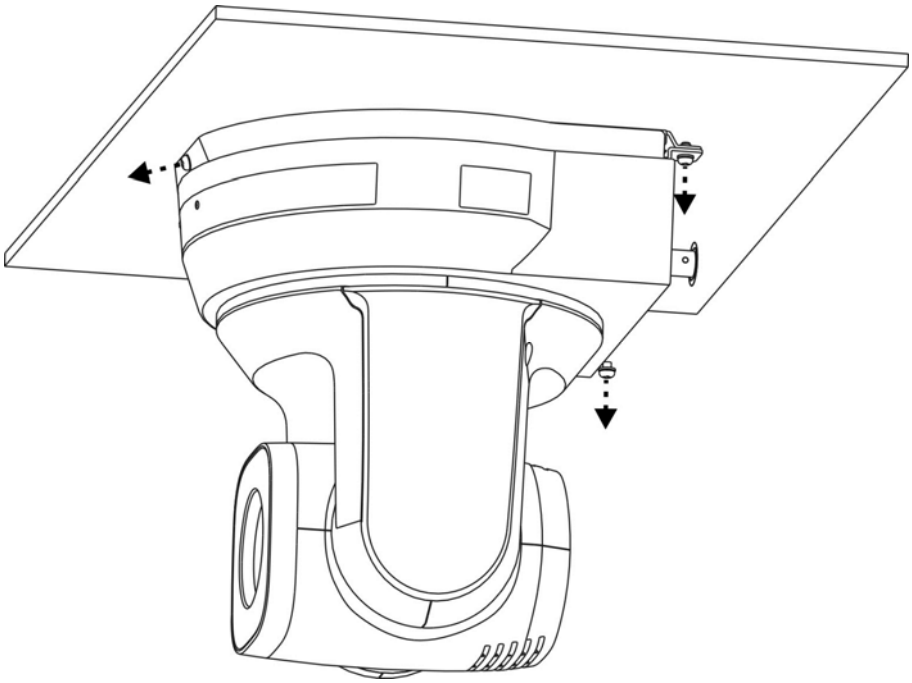

3. 再分別移除吊架與機台間的螺絲

4.3 連結裝置

4.3.1 影像輸出

4.3.1.1 連接 HDTV / 電腦螢幕 (DVI)

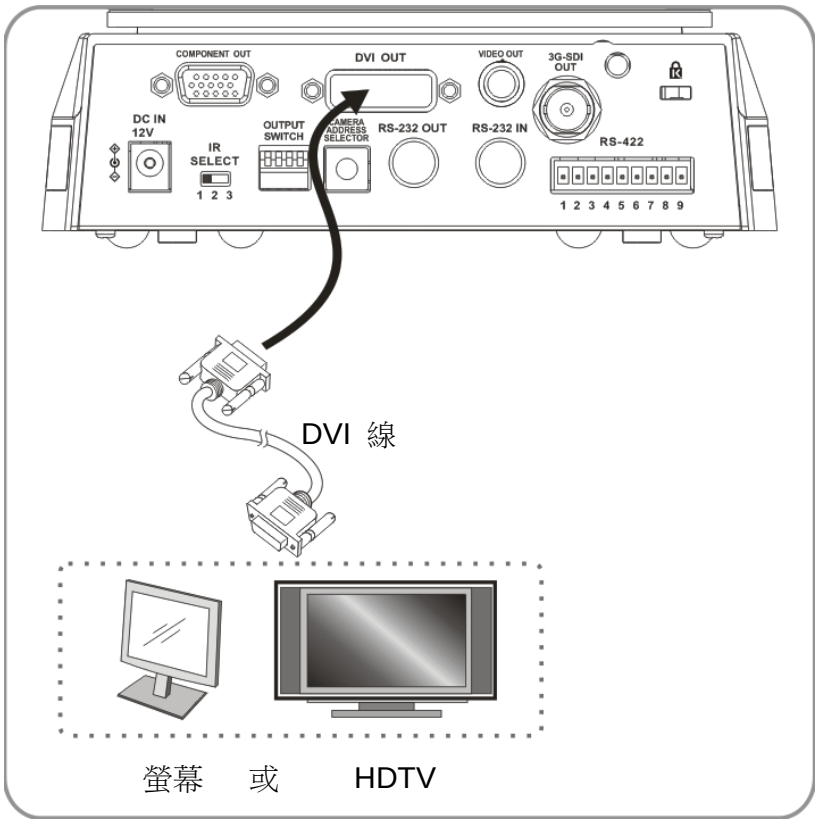

4.3.1.2 連接電視(C-Video)

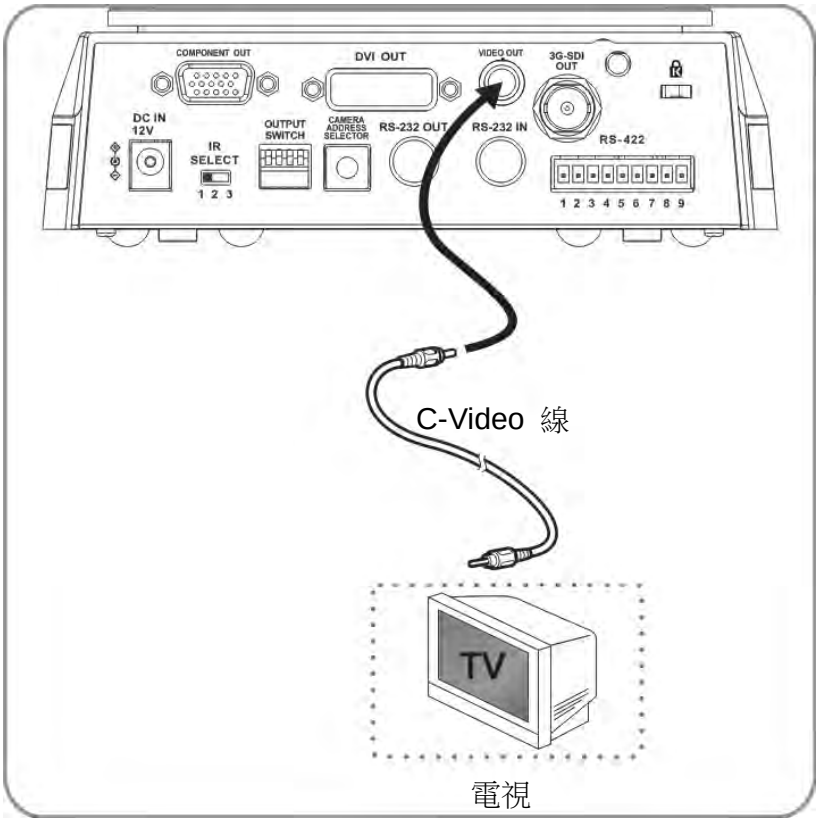

4.3.1.3 連接 HDTV (3G-SDI)

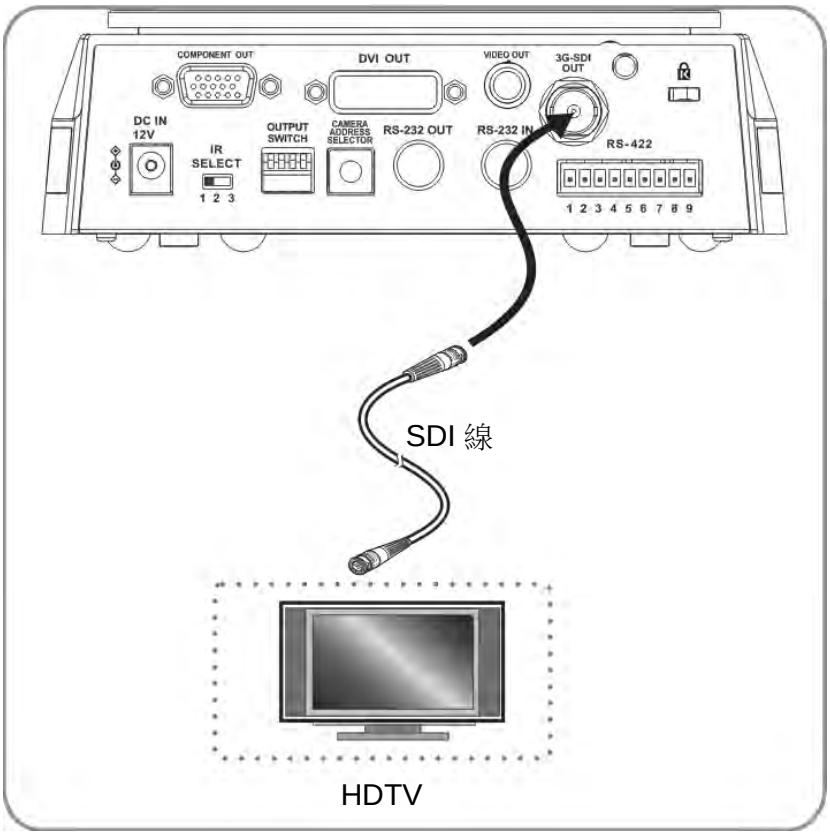

4.3.1.4 連接影像輸出設備

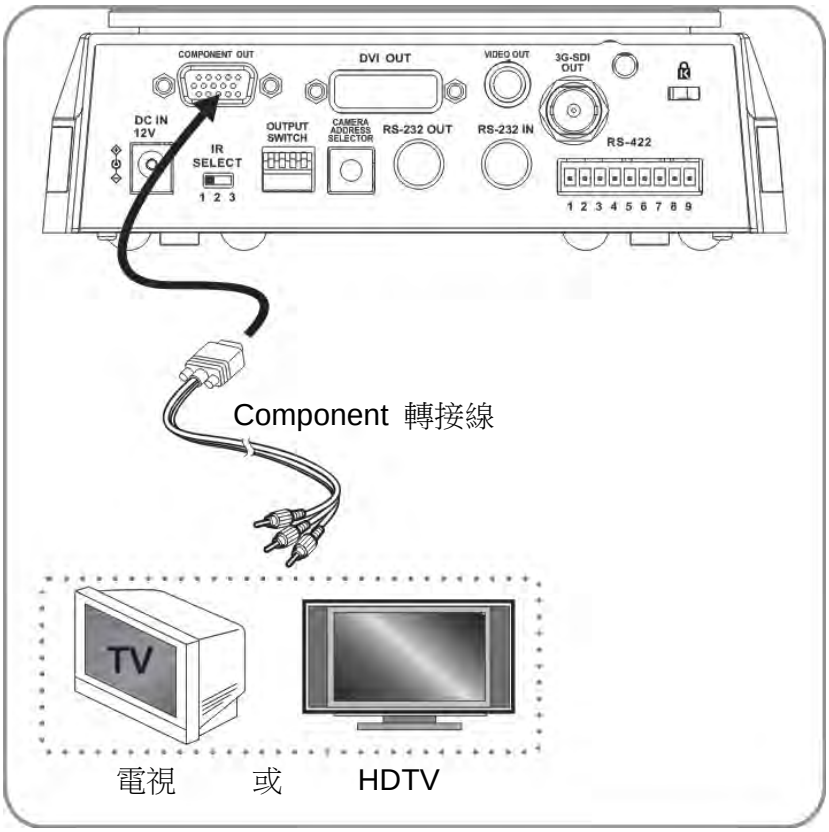

4.3.2 用電腦控制數台 VC

4.3.2.1 連接一台電腦，串接數台 VC(RS-232 in/out)

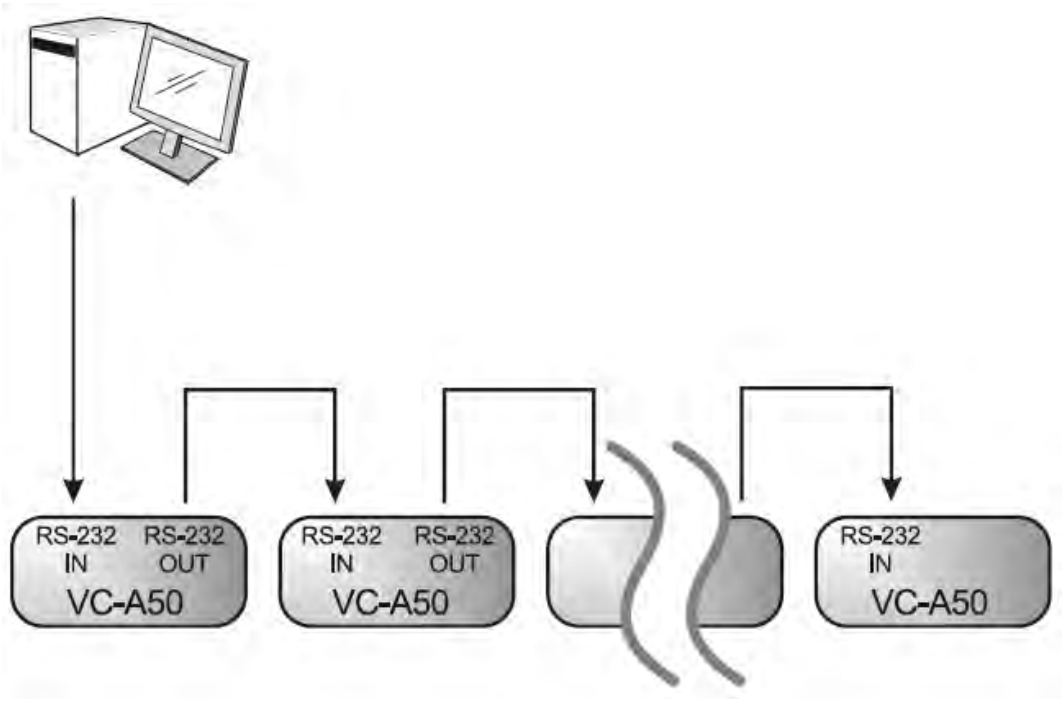

<說明>使用 RS-232 in/out 最高可連接 7 台 VC。

4.3.2.2 連接一台電腦，串接數台 VC(RS-422)

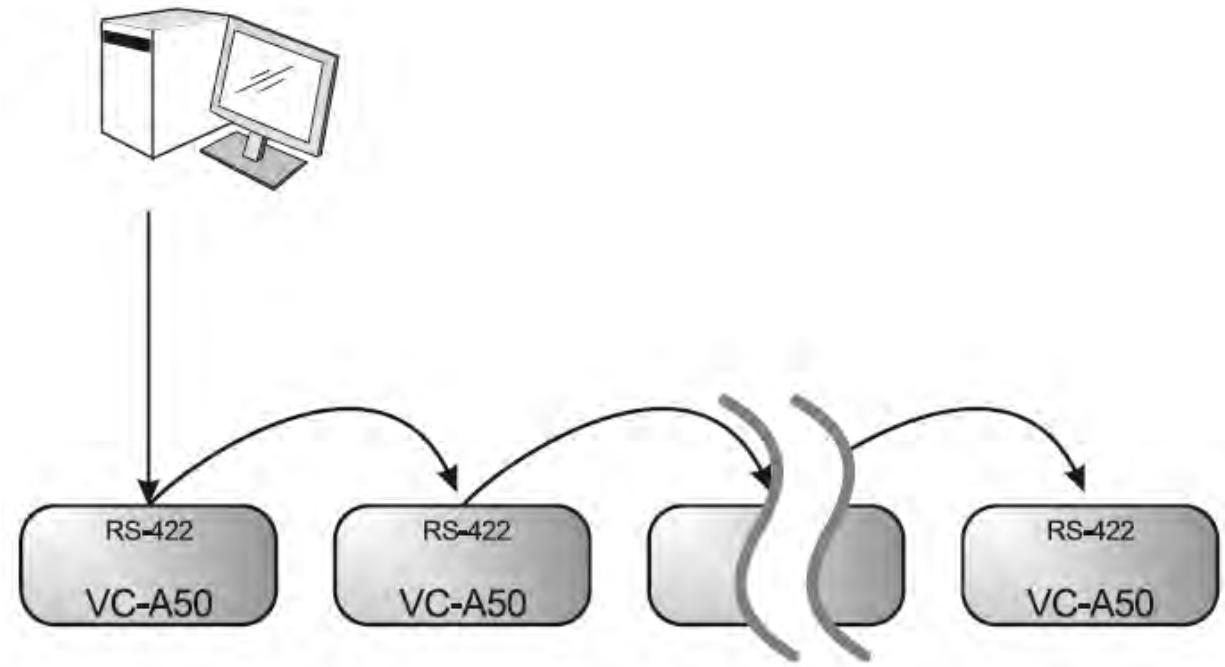

<說明>RS-422 接線請參考 7.2 RS-422 連接。

<說明>使用 RS-422 最高可連接 7 台 VC。

第 5 章 遙控器按鍵與螢幕選單介紹

5.1 遙控器按鍵功能說明

<說明>以下依英文字母順序排列。

項目	說明
⮜,⮞,⮝,⮟	移動鏡頭
Back Light	開啟/關閉 背光補償
Camera select	選擇 1~3 的 VC-G50
Focus-Manual / Far/Near	開啟手動對焦，調整焦距
Focus-Auto	自動對焦
Freeze	凍結畫面
Home-Enter	回到首頁/執行
Info	狀態資訊
L/R Direction Set	左右轉向相反/關閉轉向/一般 狀態切換
Menu	開啟 OSD 選單
Mirror	旋轉畫面(關閉 /鏡像 / 翻轉 /鏡像＋翻轉)
Pan/Tilt Reset	清除 水平/傾斜 設定
Picture	影像效果切換 (關/負片/黑白)
Power	電源開關
Preset	指定 ID(0~9)，儲存目前位置資料
Reset	指定 ID(0~9)，清除該位置資料
Zoom-Fast	快速調整影像大小
Zoom-Slow	微調影像大小

5.2 螢幕選單

<說明> 使用**遙控器**按**[MENU]**，叫出螢幕選單；預設值用**底線粗體**表示。

<table>
<tr><th>第一層
主項次</th><th>第二層
次項次</th><th colspan="2">第三層
調整值</th><th>功能說明</th></tr>
<tr><td rowspan="11">曝光
(Exposure)</td><td>模式(Mode)</td><td colspan="2">1. 全自動
2. 快門優先
3. 光圈先決
4. 手動模式
5. 白板
6. <u>高感度自動</u></td><td>曝光模式設定</td></tr>
<tr><td>曝光補償
(Exposure_Comp.)</td><td colspan="2">開啟/<u>關閉</u></td><td>AE Level</td></tr>
<tr><td>曝光補償等級
(Exposure_Comp. Level)</td><td colspan="2">-6~<u>0</u>~4</td><td>Exposure_Comp. 開啟後方可調整數值</td></tr>
<tr><td>聚光燈(Spot Light)</td><td colspan="2">開啟/<u>關閉</u></td><td>當模式設定為 Full Auto 或 Shutter Pri 時可調整</td></tr>
<tr><td>聚光燈位置
(Spot Light Position)</td><td colspan="2">X(0~8)Y(0~6)</td><td>Spot Light 開啟後方可調整數值</td></tr>
<tr><td rowspan="10">快門先決
(Shutter Pri)</td><td>60/30 模式</td><td>50/25 模式</td><td rowspan="10">快門先決設定</td></tr>
<tr><td>1/10000</td><td>1/10000</td></tr>
<tr><td>1/5000</td><td>1/5000</td></tr>
<tr><td>1/3000</td><td>1/3000</td></tr>
<tr><td>1/2500</td><td>1/2500</td></tr>
<tr><td>1/2000</td><td>1/1750</td></tr>
<tr><td>1/1500</td><td>1/1250</td></tr>
<tr><td>1/1000</td><td>1/1000</td></tr>
<tr><td>1/725</td><td>1/600</td></tr>
<tr><td>1/500</td><td>1/425</td></tr>
<tr><td>1/350</td><td>1/300</td></tr>
</table>

		1/250	1/215	
		1/180	1/150	
		1/120	1/120	
		1/100	1/100	
		1/90	1/75	
		1/60	**1/50**	
		1/30	1/25	
		1/15	1/12	
		1/8	1/6	
		1/4	1/3	
		1/2	1/2	
		1/1	1/1	
	光圈先決 **(Iris Pri)**	1. **F1.6** 2. F2 3. F2.2 4. F2.7 5. F3.2 6. F3.8 7. F4.5 8. F5.4 9. F6.3 10. F7.8 11. F9 12. F11 13. F13 14. F16 15. F18		光圈設定

<table>
<tr><td rowspan="2"></td><td>手動 增益
(Manual Gain)</td><td colspan="2">1. **<u>0dB</u>**
2. 2 dB
3. 4 dB
4. 6 dB
5. 8 dB
6. 10 dB
7. 12 dB
8. 14 dB
9. 16 dB
10. 18 dB
11. 20 dB
12. 22dB
13. 24dB
14. 26 dB
15. 28 dB
16. 30 dB</td><td>手動設定增益值</td></tr>
<tr><td>手動 快門
(Manual Speed)</td><td>60/30 模式</td><td>50/25 模式</td><td rowspan="17">手動設定快門</td></tr>
<tr><td></td><td>1/10000</td><td>1/10000</td></tr>
<tr><td></td><td>1/5000</td><td>1/5000</td></tr>
<tr><td></td><td>1/3000</td><td>1/3000</td></tr>
<tr><td></td><td>1/2500</td><td>1/2500</td></tr>
<tr><td></td><td>1/2000</td><td>1/1750</td></tr>
<tr><td></td><td>1/1500</td><td>1/1250</td></tr>
<tr><td></td><td>1/1000</td><td>1/1000</td></tr>
<tr><td></td><td>1/725</td><td>1/600</td></tr>
<tr><td></td><td>1/500</td><td>1/425</td></tr>
<tr><td></td><td>1/350</td><td>1/300</td></tr>
<tr><td></td><td>1/250</td><td>1/215</td></tr>
<tr><td></td><td>1/180</td><td>1/150</td></tr>
<tr><td></td><td>1/120</td><td>1/120</td></tr>
<tr><td></td><td>1/100</td><td>1/100</td></tr>
<tr><td></td><td>1/90</td><td>1/75</td></tr>
</table>

		1/60	**1/50**	
		1/30	1/25	
		1/15	1/12	
		1/8	1/6	
		1/4	1/3	
		1/2	1/2	
		1/1	1/1	
	手動 光圈 **(Manual Iris)**	1. **F1.6** 2. F2 3. F2.2 4. F2.7 5. F3.2 6. F3.8 7. F4.5 8. F5.4 9. F6.3 10. F7.8 11. F9 12. F11 13. F13 14. F16 15. F18		手動設定光圈
	增益限制**(Gain Limit)**	1. 8 dB 2. 10 dB 3. 12 dB 4. 14 dB 5. 16 dB 6. 18 dB 7. 20 dB 8. 22dB 9. 24dB 10. 26 dB 11. 28 dB 12. **30dB**		電子增益最大值之限制值

	光圈限制 **(Iris Limit)**	1. **F1.6** 2. F2.2 3. F3.2 4. F4.5 5. F6.3 6. F9 7. F13 8. F18	光圈最大值之限制值
	寬動態**(WDR)**	1. 關閉 2. 1 3. 2 4. 3 5. 4 6. 5	寬動態設定
	抗閃爍**(Anti Flicker)**	1. 50Hz 2. 60Hz 3. 關閉	設定拍攝時的影像同步頻率
白平衡 **(White Balance)**	模式**(Mode)**	1. 自動 2. 室內 3. 室外 4. 觸發白平衡 5. 自動白平衡 6. 鈉燈 7. 手動模式 8. 3000K 9. 4300K 10. 5000K 11. 6500K 12. 8300K 13. 自動-廣色溫	選擇色溫模式 1. 4000k ~ 7000k 2. 3200k 3. 5800k 4. 1700k ~ 10000k 5. 1700k ~ 10000k 6. 2800k 7. 自訂 8. 3000K 9. 4300K 10. 5000K 11. 6500K 12. 8000K 13. 3000k ~ 7000k
	單次觸發**(One Push Trigger)**	**ENTER**	單次執行
	色溫調整 藍色 **(Manual Blue)**	0~ **C**~60	當白平衡模式設定為**手動模式**時可調整

	色溫調整 紅色 **(Manual Red)**	0~ **C**~60	當白平衡模式設定為**手動模式**時可調整
圖片 **(Picture)**	圖像模式 **(Picture effect)**	1. 關閉 2. 負片 3. 黑白	設定照片效果
	銳利度 **(Sharpness)**	1~**A**~16	調整影像**銳利度**
	2D 雜訊抑制 **(2D NR)**	1. 自動 2. 關閉 3. 1 4. 2 5. 3 6. 4 7. 5	2D 雜訊抑制設定
	3D 雜訊抑制 **(3D NR)**	1. 關閉 2. 低 3. 典型 4. 最高 5. 自動	3D 動態雜訊抑制設定
	影像模式 **(Image Mode)**	1. 模式 1 2. 模式 2 3. 模式 3 4. 模式 4 5. **模式 5** 6. 模式 6 7. 自定義	使用者可自行定義喜好的影像風格
	影像模式設置 **(Image Mode Load)**	1. **模式 1** 2. 模式 2 3. 模式 3 4. 模式 4 5. 模式 5 6. 模式 6	當***影像模式***設定為***自定義***時可調整，選擇後可讀取對應的***影像模式*** (Image mode)參數，將該組參數套用至***自定義*** (Custom)
	飽和度 **(Saturation)**	0~ **A** ~25	當***影像模式***設定為***自定義***模式時可調整
	色調**(Hue)**	0~ **A** ~14	當***影像模式***設定為***自定義***模式時可調整

	Gamma	0~ **A** ~3	當*影像模式*設定為*自定義模式*時可調整
	膚色**(Skin Tone)**	1~ **A** ~5	膚色設定，當*影像模式*設定為*自定義*模式時可調整
	亮度 **(Brightness)**	0~ **A** ~14	當*影像模式*設定為*自定義*時可調整
	對比度 **(Contrast)**	0~ **A** ~14	調整畫面的對比度， 當*影像模式*設定為*自定義*時可調整
	黑色層次 **(Black Level)**	1. 關閉 2. 類型 1 3. 類型 2 4. 類型 3	調整畫面暗部細節及通透感， 當*影像模式*設定為*自定義*時可調整
水平 傾斜 變焦**(Pan Tilt Zoom)**	水平**/**傾斜 限制**(Pan/Tilt Limit)**	ON/**Off**	開啟**/**關閉 角度限制設定
	水平 右限制 **(Pan Right Limit)**	0~**170**	向右角度限制
	水平 左限制 **(Pan Left Limit)**	**-170**~0	向左角度限制
	水平 上限制 **(Tilt UP Limit)**	0~**90**	向上角度限制
	水平 下限制 **(Tilt Down Limit)**	**-30**~0	向下角度限制
	水平**/**傾斜 速度**(Pan/Tilt Speed)**	預設/低速	調整 水平**/**傾斜 速度
	數位變焦限制 **(D-Zoom Limit)**	**x1**~x12	數位變焦倍數限制
	預設位元速度 **(Preset Speed)**	1. **150 度/秒** 2. 250 度/秒 3. 300 度/秒	設定執行 Preset 時雲台的轉動速度
數位效果 **(D-effect)**	鏡像**(Mirror)**	1. 關閉 2. 鏡像 3. 翻轉 4. 鏡像+翻轉	設定畫面翻轉模式

自動對焦 **(Auto Focus)**	對焦反應速度 **(AF Sensitivity)**	1. 低 2. 中 3. 高	選擇觸發 AF 的速度，速度越高，AF 觸發的速度越快
	對焦速度 **(AF speed)**	快速/普通	觸發 AF 後，聚焦的速度
	對焦區域 **(AF Frame)**	1. 自動 2. 全區域 3. 中央區域	自動對焦區域設定，設成中央區域時，以畫面中央區域內來做對焦，全區域則以完整畫面來計算對焦
系統 **(System)**	**C-Video**	NTSC LB NTSC CP **NTSC SQ** PAL LB PAL CP PAL SQ	影像模式
	影像種類 **(Video Type)**	SDI **YPbPr/DVI**	選擇輸出影像種類
	提示**(Prompt)**	開啟/關閉	開啟或關閉螢幕上的提示訊息
	預設凍結畫面 **(Motionless Preset)**	開啟/關閉	功能開啟時，執行 Preset 將會凍結畫面，等執行完 Preset 才會解除凍結
	紅外線接收器 **(IR Receive)**	開啟/關閉	開啟/關閉 紅外線接收
	語言 **(Language)**	**English** / 中文	語言選擇
	控制裝置 **(Control Device)**	編碼器/控制器	控制裝置設定
	協議 **(Protocol)**	協議 **V** / 協議 PD	協議 V : VISCA 協議 PD : PELCO D
	PD 位址 **(PD Address)**	**1**~255	當協議設為 PD 時，可指定攝像機 ID 位址
	出廠設置 **(Factory Reset)**	開啟/關閉	恢復出廠預設值
狀態 **(Status)**			顯示目前設定狀態

第 6 章 常用功能說明

6.1 我要切換 VC-G50

1. 使用遙控器按 **[Camera 1~3]** 選擇 VC-G50。

- **Camera 1~3** 依 **IR SELECT** 設定選擇。

6.2 我要儲存目前的鏡頭位置資料

1. 使用遙控器按住 **[Preset + ID]** ，儲存目前的位置資料。

- **ID** 為數字 **[0~9]**。
- 使用 **VISCA Command** 可儲存位置資料至 **[0~127]**

6.3 我要清除儲存的位置資料

1. 使用遙控器按住 **[Reset + ID]** ，清除指定位置資料。

- **ID** 為數字 **[0~9]**。
- 使用 **VISCA Command** 可清除 **[0~127]**之位置資料

6.4 我要開啟背光補償功能

1. 使用遙控器按 **[Back Light]** 開啟或關閉背光補償

6.5 我要調整鏡頭的拍攝角度

1. 使用遙控器按 **[Tilt ▲]** 或 **[Tilt ▼]** 做上或下的角度調整。
2. 使用遙控器按 **[Pan ►]** 或 **[Pan ◄]** 做左或右的角度調整。
3. 使用遙控器按 **[Pan – Tilt Reset]** 使角度回到中心點。

6.6 我要隱藏預設位切換畫面 (預設凍結畫面)

1. 按 [**MENU**] 進入螢幕選單。
2. 按 [►] 或 [◄]選 [系統]。
3. 按 [**ENTER**] 進入。
4. 按 [▲] 或 [▼]選 [預設凍結畫面]。
5. 按 [**ENTER**] 進入。

6. 按 [▶] 或 [◀]選 [**關閉 / 開啟**]。

7. 按 **[MENU]** 離開。

6.7 我要放大/縮小影像

6.7.1 快速調整影像大小

1. 使用**遙控器**按 **[Fast +]** 放大影像。
2. 使用**遙控器**按 **[Fast -]** 縮小影像。

6.7.2 影像大小微調整

1. 使用**遙控器**按 **[Slow +]** 放大影像。
2. 使用**遙控器**按 **[Slow -]** 縮小影像。

6.8 我要調整焦距

6.8.1 自動調整

1. 使用**遙控器**按 **[AF]** 執行自動調整。

6.8.2 手動調整

1. 使用**遙控器**按 **[MF]** 開啟手動調整功能。
2. 按 **Focus - [+]** 或 **Focus - [-]** 調整。

6.9 我要調整對焦速度

6.9.1 調整對焦反應速度

觸發對焦的速度，速度越高，對焦觸發的速度越快

當拍攝快速移動的物體，***對焦反應速度***可設為 **[高]** 或 **[中]**，適用於需快速對焦時。

當環境亮度較暗、自動對焦無法發揮作用或需在不同明暗下拍攝固定物體時，***對焦反應速度***可設 **[低]**。

1. 按 [MENU] 進入螢幕選單。
2. 按 [▶] 或 [◀]選 [自動對焦]。
3. 按 [ENTER] 進入。

4. 按[▲] 或 [▼]選 [對焦反應速度]。
5. 按 [ENTER] 進入。
6. 按[▶] 或 [◀]選 [高 / 中 / 低]。
7. 按 [MENU] 離開。

6.9.2 調整對焦速度

觸發*對焦反應速度*後，對焦的速度

- **[普通]**（預設）：不易出現影像閃動
- **[快速]**：對焦速度快

1. 按 [MENU] 進入螢幕選單。
2. 按 [▶] 或 [◀]選 [自動對焦]。
3. 按 [ENTER] 進入。
4. 按[▲] 或 [▼]選 [對焦速度]。
5. 按 [ENTER] 進入。
6. 按[▶] 或 [◀]選 [快速 / 普通]。
7. 按 [MENU] 離開。

6.10 我要設定影像模式

1. 使用**遙控器**按 **[Picture]** 切換 [關閉 / 負片 / 黑白]。

6.11 我要凍結影像

1. 使用**遙控器**按 **[Freeze]** 將目前影像暫停於螢幕上。

6.12 我要旋轉影像

1. 使用**遙控器**按 **[Mirror]** 切換 [關閉 / 鏡像 / 翻轉 /鏡像＋翻轉]。

6.13 我要改變攝像機的轉向

1. 使用**遙控器**按 **[L/R Direction Set]** 切換 [左右轉向相反 / 關閉轉向/一般] 。

6.14 我要顯示目前狀態

1. 使用**遙控器**按 **[Info]** 顯示目前狀態資訊。

6.15 我要恢復初始設定

1. 按 **[MENU]** 進入螢幕選單。
2. 按 **[▶]** 或 **[◀]**選 **[系統]**。
3. 按 **[ENTER]** 進入。
4. 按 **[▲]** 或 **[▼]**選 **[出廠設置]**。
5. 按 **[ENTER]** 進入。
6. 按 **[▶]** 或 **[◀]**選 **[開啟]**。
7. 按 **[ENTER]** 確認執行。

第 7 章 DIP 切換設定

<注意> 操作 **DIP** 切換設定前請先關機。

7.1 DIP SWITCH

7.1.1 OUTPUT Swtich

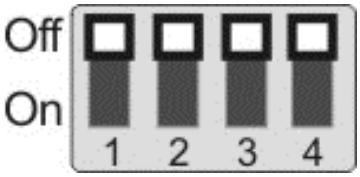

輸出解析度模式 (Output Mode)	設定 (Setting)	輸出解析度模式 (Output Mode)	設定 (Setting)
1920x1080/60p		1920x1080/50p	
1920x1080/30p		1920x1080/25p	
1920x1080/60i		1920x1080/50i	
1280x720/60p		1280x720/50p	
1280x720/30p		1280x720/25p	
1920x1080/59.94p		1920x1080/59.94i	
1920x1080/29.97p		1280x720/59.94p	
1280x720/29.97p			

7.1.2 IR SELECT

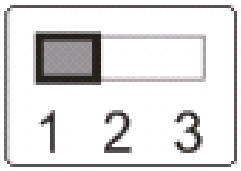

ID	設定 (Setting)
1	
2	
3	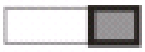

7.1.3 Camera Address Selector

設定 (Setting)	功能說明
0~7	ID 0~7
8~9	保留(Reserved)

7.1.4 System Switch

設定 (Setting)	功能說明
DIP 1	RS-232C/RS-422 selector OFF : RS-232C / ON : RS-422
DIP 2	Infrared signal output switch OFF : Off / ON : On
DIP 3	Communication baud rate selector OFF : 9600 / ON : 38400
DIP 4	保留(Reserved)

7.2 RS-422 連接

7.2.1 RS-422 接腳說明

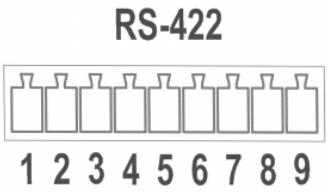

Pin NO.	功能 (Function)
1	RXD OUT -
2	RXD OUT +
3	TXD OUT -
4	TXD OUT +
5	GND
6	RXD IN -
7	RXD IN +
8	TXD IN -
9	TXD IN +

<注意>

連接 SONY 產品時請 IN+連接 OUT+

非 SONY 其他產品可能需要 IN+連接 OUT-

7.2.2 使用 RS-422 連接

1. 握住 RS-422 連接頭兩邊，向外拉出，如下圖箭頭所指方向

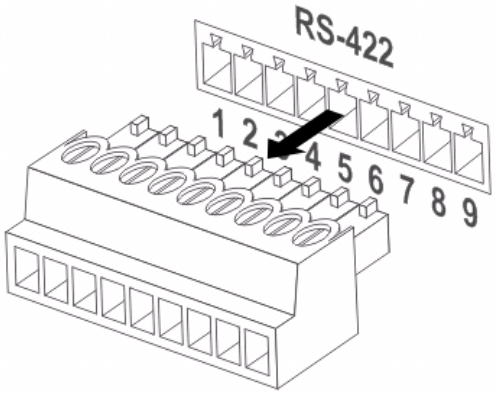

2. 剝去一段銅線(AWG Nos.28 to18)外皮，插入接頭孔槽後，以平頭螺絲刀鎖緊固定

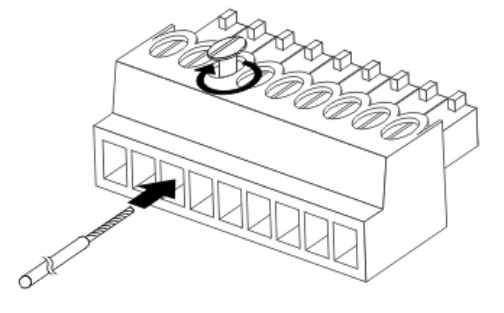

3. 將完成接線之 RS-422 接頭插回攝像機，即完成連接

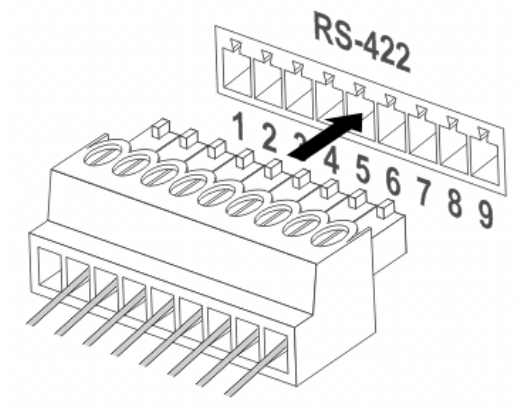

<注意> 當已經使用 RS-422 連接時，不可再使用 RS-232C 連接。

第 8 章 常見問題排除

本章說明使用 VC-G50 時常遭遇的問題，提供建議解決方案，仍無法解決問題時，請洽經銷商或服務中心。

編號	問題	解決方法
1.	開機無電源	1. 請確認有無插入電源線。 2. 請確認 Service DIP switch 都在 Off 狀態。
2.	**VC-G50** 無影像輸出	1. 檢查電源。 2. 檢查 DIP 切換設定是否正確，相關設定請參考本手冊 第 7 章 DIP 切換設定。 3. 確認顯示器是否支援輸出解析度，較普遍解析度為 1080p60/1080i60/720p60。 4. 更換線材確認是否線材故障。
3.	**VC-G50** 影像延遲嚴重	請儘量使用 1080p 或 720p 60/50 Hz 訊號，避免使用 25/30 Hz。
4.	**DIP Switch** 設定變更後無作用	設定完 DIP Switch 後，請重新插拔電源線，再開機以變更設定。
5.	搖控器無法操作 **VC-G50**	1. 請確認搖控器 Camera select 與 VC-G50 IR Select 是否搭配。 2. 請避開日光直接照射 VC-G50。 3. 距離節能燈泡及紅外線觸控屏盡量遠一些，避免干擾。 4. 同一區域連接多台 VC-G50，同時操作兩台搖控器可能會造成訊號干擾，建議使用單一搖控器操作。
6.	搭配 **Codec** 無法控制	1. 請洽經銷商諮詢確認目前韌體版本是否為最新版，版本查詢步驟如下： 1.1 按遙控器上 [MENU] 鍵 1.2 選 [狀態]

		1.3 到 [系統] 中的第 5 頁 1.4 確認韌體版本 2. 請確認接線無誤(RS-232/422 Input) 。 3. 請確認 System Switch DIP1 和 DIP3 是否正確。
7.	**RS-232/RS422** 無法控制	1. 請確認接線無誤(RS-232/422 Input) 。 2. 請確認 System Switch DIP1 和 DIP3 是否正確。